**SIHGA® GmbH** | Gewerbepark Kleinreith 4 • A-4694 Ohlsdorf bei Gmunden • **Tel** +43 7612-74370-0 • **Fax** +43 7612-74370-10 • **E-Mail** info@sihga.com

www.sihga.com

# Bemessungsvorlage

## für Sparren-Pfette-Anschluss

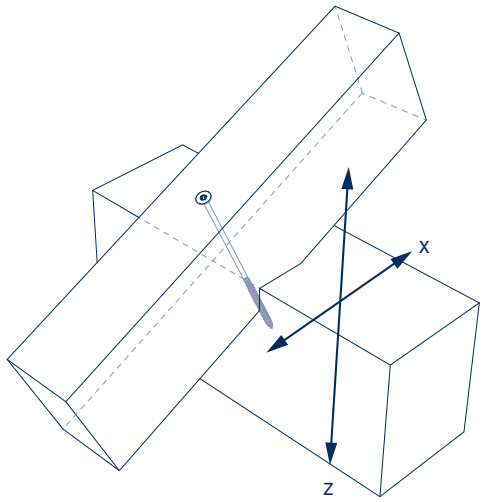


| | | | |
|---|---|---|---|
| Ausführende Firma | | | |
| Ansprechpartner | | | |
| PLZ | | Ort | |
| Telefon | | Telefax | |
| E-mail | | | |
| Bauvorhaben | | | |

**Geometrie Sparren:**

| | |
|---|---|
| Material: | ☐ Nadelholz<br>☐ Brettschichtholz |
| Festigkeitsklasse: | |
| Holzsorte: | ☐ Fichte, Kiefer, Tanne<br>☐ Douglasie<br>☐ andere Holzsorte |
| Breite ($b_{HT}$) [mm]: | |
| Höhe ($h_{HT}$) [mm]: | |
| Obholz Rw. [mm]: | |
| Neigung Sp. [°]: | |

**Geometrie Pfette:**

| | |
|---|---|
| Material: | ☐ Nadelholz<br>☐ Brettschichtholz |
| Festigkeitsklasse: | |
| Holzsorte: | ☐ Fichte, Kiefer, Tanne<br>☐ Douglasie<br>☐ andere Holzsorte |
| Breite ($b_{NT}$) [mm]: | |
| Höhe ($h_{NT}$) [mm]: | |

**Belastung:**

| | |
|---|---|
| Nutzungsklasse: | ☐ 1 ☐ 2 |
| Bemessungslast (F) [kN]: | x-Richtung (abscherend) _____ [kN] |
| | z-Richtung (abhebend) _____ [kN] |
| Lasteinwirkungsdauer: | ☐ ständig ☐ lang ☐ mittel ☐ kurz ☐ sehr kurz |

**Tipp:** Unsere Bemessungssoftware steht Ihnen unter **www.sihga.com** zum Download kostenlos zur Verfügung!

**Ein genaues Ausfüllen der Bemessungsvorlage, ermöglicht eine schnelle und zuverlässige Bemessung.**



**IBAN:** AT63 3451 0000 0573 7044 • **BIC:** RZOOAT2L510 • **ARA-Lizenz-Nr.:** 14952 • **Firmenbuch:** FN 231357g • **UID-Nr.:** ATU 56554614 • **Gerichtsstand:** Wels