SIHGA® GmbH | Gewerbepark Kleinreith 4 • A-4694 Ohlsdorf bei Gmunden • **Tel** +43 7612-74370-0 • **Fax** +43 7612-74370-10 • **E-Mail** info@sihga.com

www.sihga.com

Leiftfaden zur

Mengenermittlung der Fassade für Anwendungsspezialisten

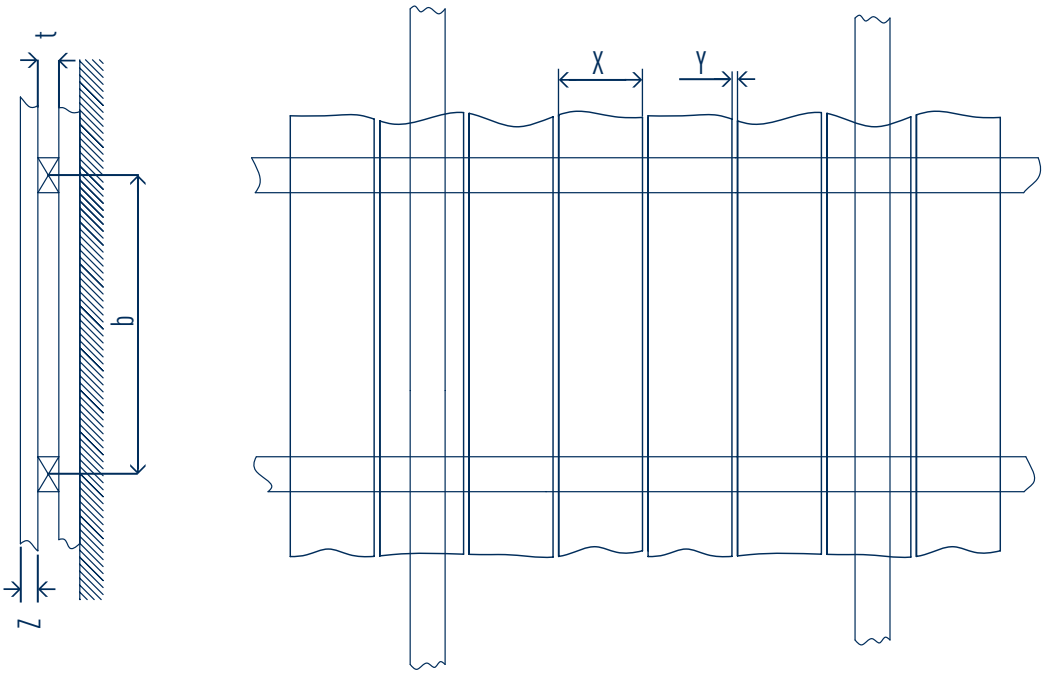

Ausführende Firma*			
Ansprechpartner*			
PLZ*		Ort*	
Telefon*		Telefax	
E-mail*			
Bauvorhaben*			

Unsere Online-Bemessungssoftware steht Ihnen unter **www.sihga.com** jederzeit zur Verfügung!

Material Deckbelag*		
X =		(Brettbreite)*
Y =		(Fugenbreite)*
Z =		(Brettstärke)*
Uk*	☐ Holz	☐ Alu
t =		Stärke Uk*
b =		(Abstand Uk)

Befestigung*	
sichtbar befestigt	KompeFix ☐
unsichtbar befestigt	RomboFix ☐
	Fassaden Clip ☐
Gesamtfläche*	m^2

*Bitte unbedingt vollständig ausfüllen.
Andernfalls kann keine Bemessung durchgeführt werden!

TAKE THE BEST

SIHGA® GmbH | Gewerbepark Kleinreith 4 • A-4694 Ohlsdorf bei Gmunden • **Tel** +43 7612-74370-0 • **Fax** +43 7612-74370-10 • **E-Mail** info@sihga.com

www.sihga.com

Bemessungsvorlage

Mengenermittlung für Fassade

Mengenermittlung (ohne Reserve)

Unterkonstruktion: $\frac{\text{Fläche (m}^2\text{)}}{\text{b (m)}}$ = Uk (lfm.) für Mengenermittlung KompeFix

Befestigungsmittel Fassade: $\frac{\text{Fläche (m}^2\text{)}}{\text{b (m)}}$ = Uk (lfm.)

$\frac{\text{Uk (lfm.)}}{\text{(X+Y) (m)}}$ = Befestigung (Stk.)
(Sichtbare Verschraubung x2 rechnen
ausgenommen bei 1 facher Befestigung)

Zubehör:

Tiefenbegrenzer	☐	
KompeFix	☐	
FugiFix	☐	

Merke:
Theoretische Anzahl der Produkte +15% Zuschlag = Anzahl der Produkte für das Angebot.

*Bitte unbedingt vollständig ausfüllen.
Andernfalls kann keine Bemessung durchgeführt werden!

IBAN: AT63 3451 0000 0573 7044 • **BIC:** RZOOAT2L510 • **ARA-Lizenz-Nr.:** 14952 • **Firmenbuch:** FN 231357g • **UID-Nr.:** ATU 56554614 • **Gerichtsstand:** Wels